REHAU®
Unlimited Polymer Solutions

GENEO®

Техническая информация. Описание системы.

GENEO®
ОПИСАНИЕ СИСТЕМЫ

Содержание

Описание, технические данные 2
Примеры типов открываний 2
Преимущества оконных профилей GENEO® 3
Преимущества дверных профилей GENEO® 5
Преимущества профилей GENEO® PHZ (профилей, соответствующих стандарту Passivhaus) 7
Преимущества дверей из профилей GENEO® PHZ - заполнение фирмы Güwa 8
Преимущества дверей из профилей GENEO® PHZ - заполнение фирмы Rodenberg 9
Преимущества окон GENEO® с алюминиевыми накладками KALEIDO COVER GENEO® 10
Скрытый порог RAUCERO GENEO® 11

GENEO®
ОПИСАНИЕ СИСТЕМЫ

Описание, технические данные

Материал	RAU-FIPRO X: ПВХ усиленный фиброармированием, RAU-ПВХ, оба материала не содержат соединений кадмия и свинца.
Система уплотнений	Профили с 2-х контурными и центральным уплотнениями
Глубина профилей	86 мм
Количество камер	6
Нахлест притвора	Снаружи: 5 мм, внутри: 8 мм
Зазор притвора	Снаружи: 5 мм, внутри: 4 мм
Расстояние до оси фурнитурного паза	13 мм
Максимальная толщина заполнения	53 мм
Размер непрозрачной части коробка/створка (дверные профили)	От 107 мм до 179 мм (от 169 мм до 192 мм)
Коэффициент теплопередачи U_f оконных (U_D дверных) профилей	От 0,84 Вт/м²К до 1,1 Вт/м²К (от 0,76 Вт/м²К до 1,1 Вт/м²К)
Коэффициент теплопередачи U_f профилей GENEO® PHZ	0,79 Вт/м²К
Коэффициент теплопередачи дверных профилей U_D GENEO® PHZ	До 0,54 Вт/м²К по данным института Passivhaus
Приведенное сопротивление теплопередаче $R_{пр\,о}$ оконных (дверных) профилей	Не менее 1,01 (1,04) м²°C / Вт без армирования (по данным исследований в „Электросерт“)
Сопротивляемость ветровой нагрузке окон (дверей)	До класса C5/B5 (до класса C3/B3) по DIN EN 12210
Водонепроницаемость окон (дверей)	До класса E 900 (до класса 9A) по DIN EN 12208
Воздухопроницаемость окон (дверей)	До класса 4 (до класса 4) по DIN EN 12207
Звукоизоляция	до $R_{w,R}$ = 46 дБ
Взломобезопасность	до RC 3 (RC 2) по DIN EN 1627
Декоративное оформление	Каширование и лакирование по цветовым схемам RAL, алюминиевые накладки

** Охрана окружающей среды требует повторного использования материалов оконных и дверных профилей, поэтому профили GENEO могут содержать более 0,1% вторично используемого ПВХ, стабилизированного свинцовыми соединениями. В этой связи не требуется дополнительных мер по технике безопасности, поскольку свинец находится в связанном состоянии и при бытовом использовании не выделяется. При необходимости профили могут быть произведены из сырья, полностью лишенного соединений свинца. Для этого необходимо заказывать соответствующие артикулы профилей.*

Примеры типов открываний

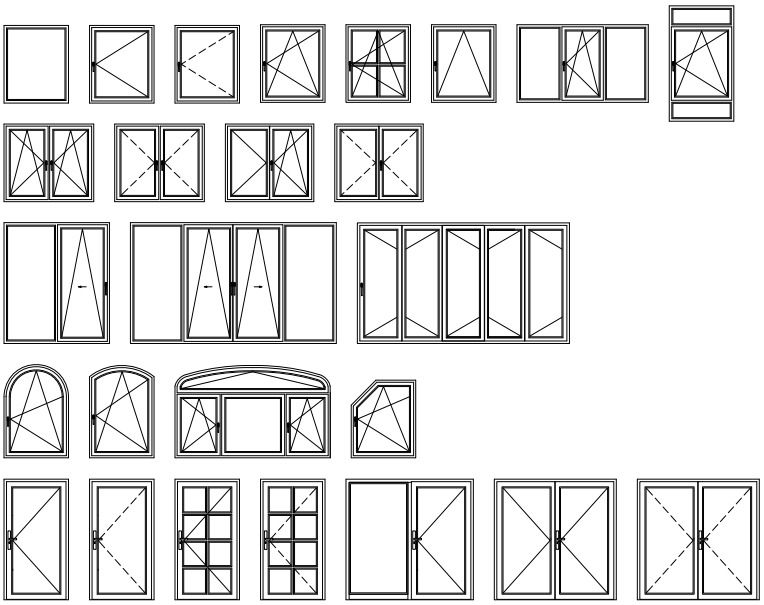

GENEO®
ОПИСАНИЕ СИСТЕМЫ

Преимущества оконных профилей GENEO®

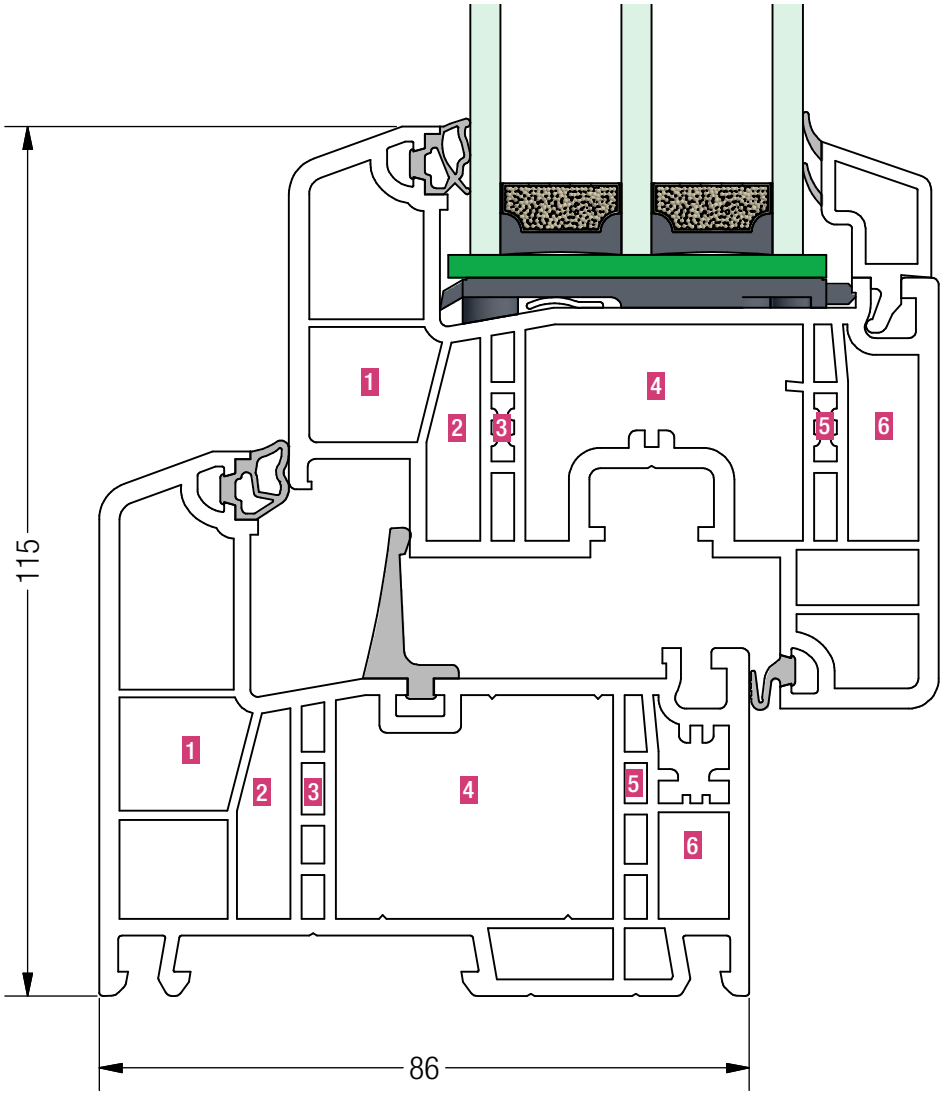

Профили, армированные по всему сечению

Благодаря повышенной стабильности материала RAU-FIPRO X использование стального армирования в большинстве стандартных конструкций не требуется. При этом также достигается оптимальная теплоизоляция и масса оконных элементов сокращается до 30%. Кроме того, даже большеразмерные элементы имеют оптимальный размер непрозрачной части (107 мм).

Оптимальная теплоизоляция

Глубина 86 мм и 6-камерное строение профилей в совокупности с возможностью исключения стального армирования обеспечивают приведенное сопротивление теплопередаче пакета профилей $R_{пр\,о}$ от 1,05 м²°С/Вт без дополнительного утепления функциональной камеры.

Рациональное производство и ведение склада

Отказ от стального армирования означает значительное уменьшение номенклатуры складских запасов. Исключение процессов складирования, резки, крепления стального армирования, уменьшение веса готовых изделий способствуют ускорению производства.

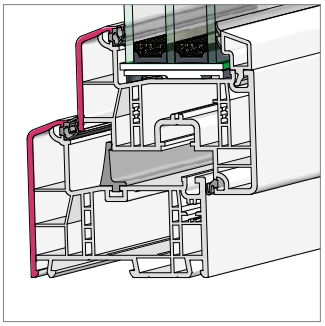

Современный дизайн
Стройный элегантный вид профилей и законченный гармоничный дизайн образованы оптимальными радиусами (R5) и скосами (20°). Смещенные створки однозначно определяют классический тип оконной системы.

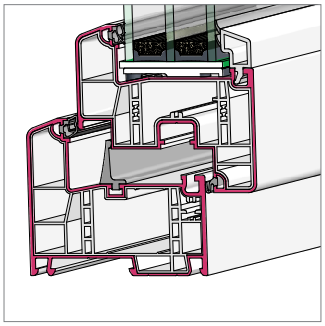

Высококачественная поверхность
Гладкая атмосфероустойчивая поверхность достигается покрытием усиленного ядра профилей из RAU-FIPRO X стандартным RAU-ПВХ.

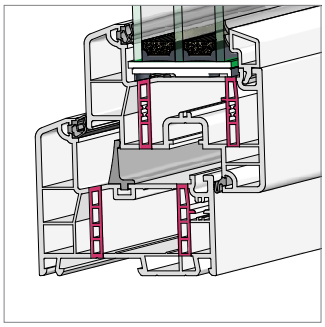

Интегрированная система усиления IVS
Система IVS обеспечивает повышенное сопротивление профиля на скручивание. Крепление несущих элементов, механического соединения импостов и монтажных креплений происходит в IVS.

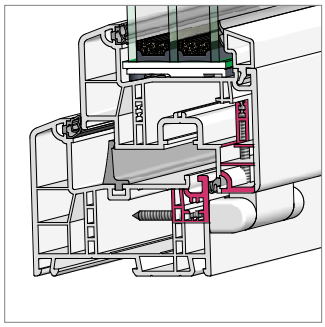

Крепление фурнитуры
Высокая прочность на вырыв крепления несущих деталей фурнитуры обеспечивается установкой шурупов в IVS профиля створки и дополнительно в усиливающие выступы внутренних камер коробки.

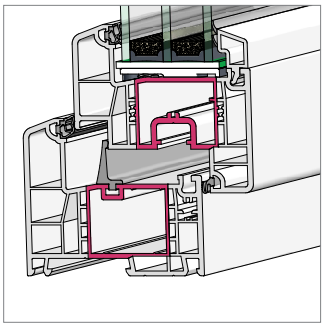

Оптимальные свойства
Установка в функциональную камеру усливающих или утепляющих вкладышей позволяет, в зависимости от области применения, усилить статические или теплотехнические свойства готовых окон.

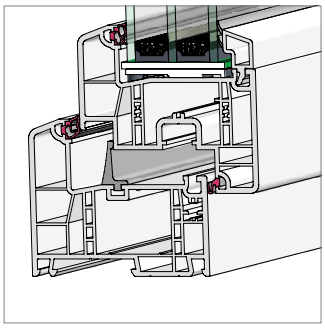

Концепция уплотнений
Единая форма наружных уплотнений. TPE-уплотнения свариваются без дополнительных приспособлений. Меньшее усилие закрывания створок благодаря оптимизированной форме уплотнений.

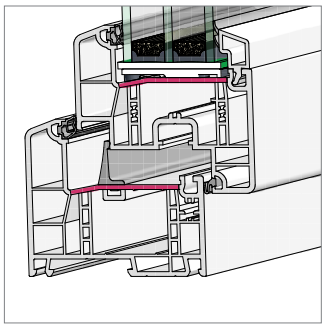

Строение фальца
Одинаковый в главных профилях частично скошенный фальц остекления обеспечивает отвод влаги и упрощает процесс производства. Большая глубина фальца позволяет устанавливать заполнения до 53 мм.

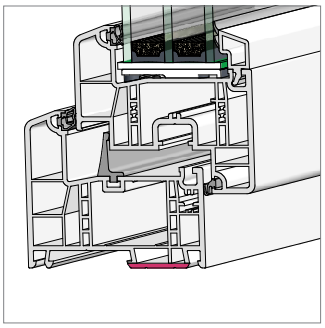

Примыкание к строительным конструкциям
Интегрированная монтажная площадка обеспечивает оптимальную герметичность между коробкой и строительными конструкциями, улучшает теплотехнику.

Преимущества дверных профилей GENEO®

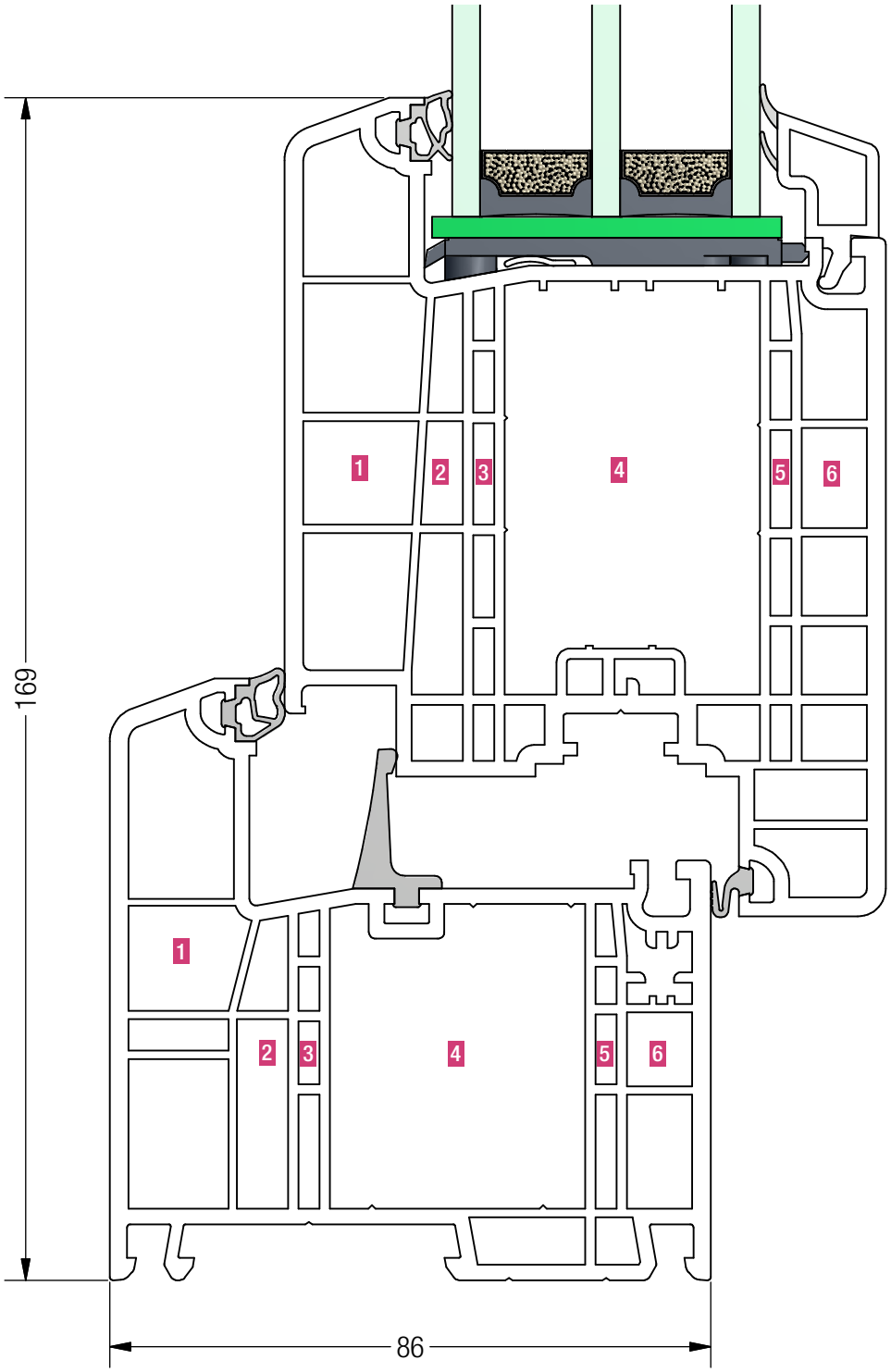

Усиление

Благодаря усилению ПВХ профилей фиброармированием RAU-FIPRO®X во входных дверях стандартных размеров можно отказаться от использования стального армирования. При этом, помимо значительного улучшения теплофизических показателей, масса конструкций уменьшается примерно на 30%.

Оптимальная теплоизоляция

Глубина 86 мм и 6-камерное строение профилей в совокупности с возможностью исключения стального армирования обеспечивают коэффициент теплопередачи U_f до 0,97 Вт/м²К без дополнительного утепления функциональных камер.

Рациональное производство и ведение склада

Отказ от стального армирования приводит к значительному уменьшению номенклатуры складских запасов и ускорению производства.

Дизайн

Благодаря новым скрытым петлям может быть достигнут качественно новый внешний вид входных дверей.

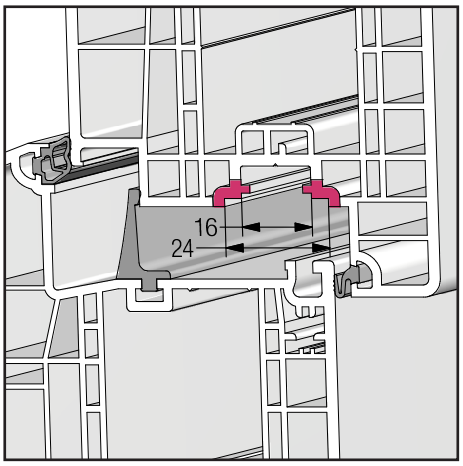

Фурнитура

Может быть использована стандартная фурнитура со штульпами 16 и 24 мм, улучшающая взломобезопасность или придающая иные специальные свойства.

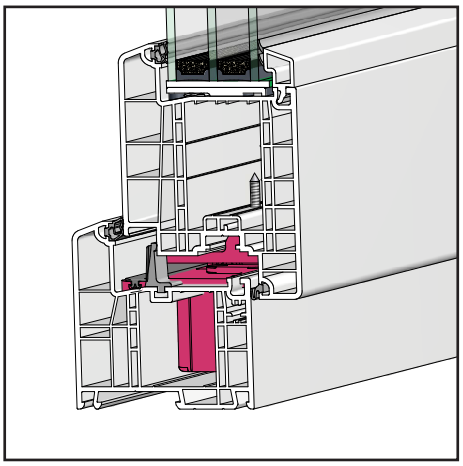

Скрытая фурнитура

Специальные новые скрытые петли GENEO® предполагают не только новый внешний вид дверей, но также могут крепиться в систему усиления IVS.

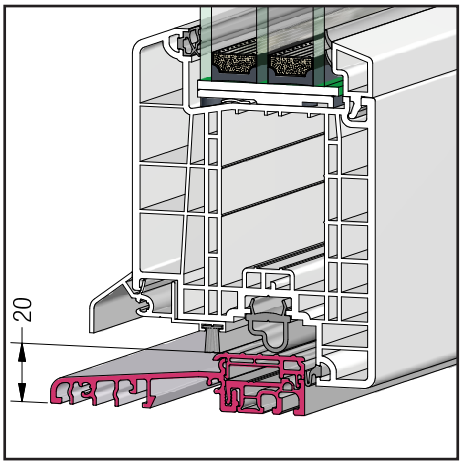

Беспороговые решения

В зданиях для престарелых или людей с ограниченными возможностями передвижения, в соответствии с DIN 18025, высота порога для дверных элементов открыванием внутрь и наружу должна быть не более 20 мм.

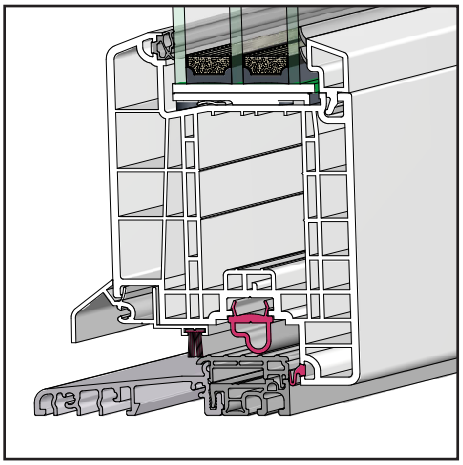

Концепция уплотнений

Улучшенная герметичность за счет центрального контура уплотнений реализована также в притворах порогов. Минимальное усилие при закрывании благодаря новой форме уплотнений.

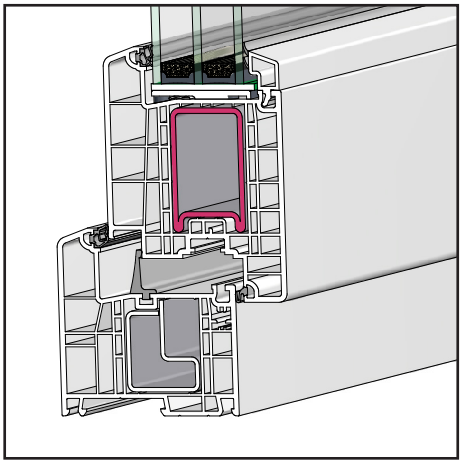

Усиление створок

В зависимости от требований прочностных расчетов, створки могут быть дополнительно усилены стальным армированием.

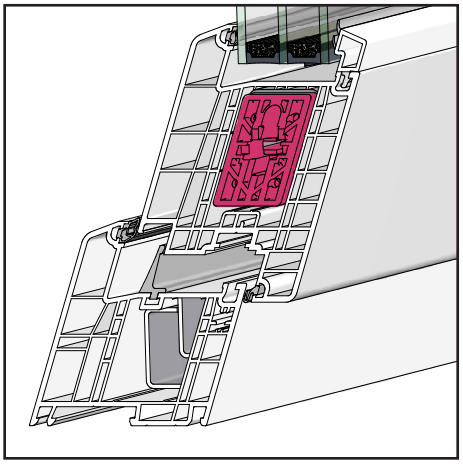

Усилениые сварных швов створок

Стальное армирование створок в углах соединяется усилителями сварных швов, это создает сплошное усиление по всему периметру створок.

Преимущества профилей GENEO® PHZ (профилей, соответствующих стандарту Passivhaus)

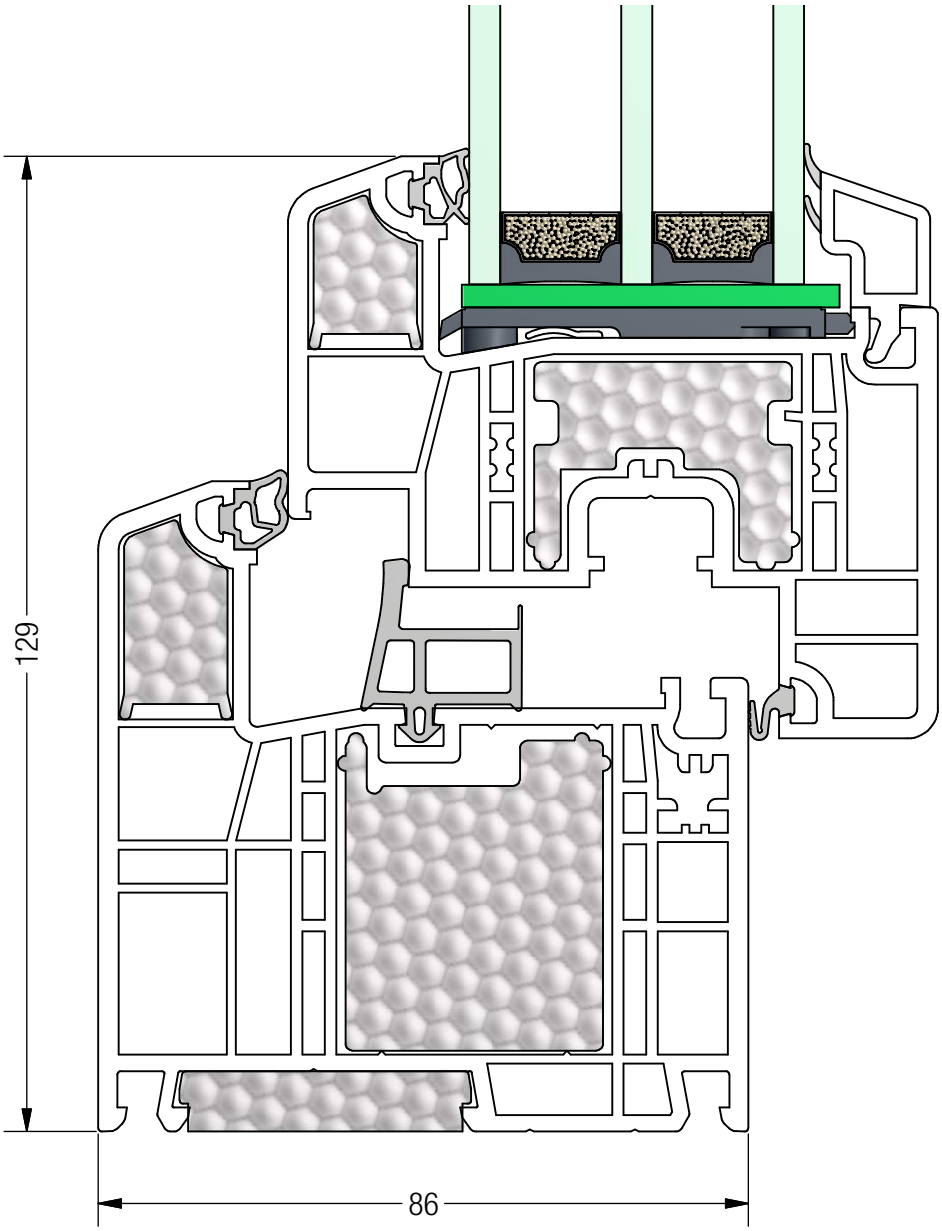

Сертификация института Passivhaus
Профили GENEO® PHZ успешно прошли строгую сертификацию института Passivhaus в Дармштадте.

Унификация профилей
Благодаря стандартному исполнению узлов креплений в системе GENEO® может быть использовано большинство дополнительных профилей REHAU

Размеры и цвета
Возможна реализация всех типов открывания и цветовых решенний системы GENEO®.

Возможность повторного использования
При условии сортировки (утепляющих вкладышей и профилей с уплотнениями), все используемые материалы подлежат переработке и повторному использованию.

PASSIV HAUS geeignete KOMPONENTE Dr. Wolfgang Feist

Параметры профилей:
U_f [Вт/(м²К)] = 0,79 (сбоку или сверху / снизу)
ψ_G [Вт/(мК)] = 0,030 (сбоку или сверху / снизу)
Глубина (ширина) [мм] = 131 / 161 (сбоку или сверху / снизу)

RAL-Gütegemeinschaft Kunststoff-Fenstersysteme

Преимущества дверей из профилей GENEO® PHZ - заполнение фирмы Güwa

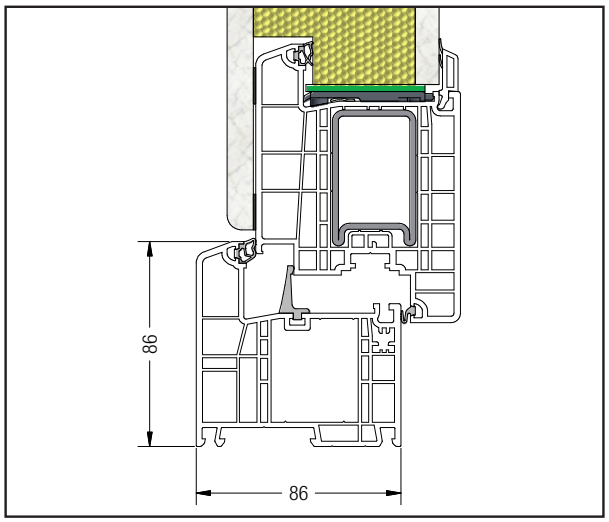

1. Заполнение, перекрывающее профиль створки с одной стороны без армирования профиля створки и без выреза под стекло (размер створки = 1,1 м x 2,2 м):
U_D = 0,61 [Вт/(м²K)].
2. Заполнение, перекрывающее профиль створки с одной стороны с армированием профиля створки без выреза под стекло (размер створки = 1,1 м x 2,2 м):
U_D = 0,68 [Вт/(м²K)].
3. Заполнение, перекрывающее профиль створки с одной стороны без армирования профиля створки с вырезом под стекло (размер створки = 1,1 м x 2,2 м):
U_D = 0,79 [Вт/(м²K)]
- Остекление с коэффициентом теплопередачи U_G = 0,55 [Вт/(м²K)] согласно EN 673 и дистанционной рамкой стеклопакета „Super Spacer TriSeal“. Видимая часть остекления не должна превышать по площади 1,05 м² (соотв.: b x h = 73 x 144 см) и должна иметь макс. размер 4,74 м (b x h = 49 x 188 см).

4. Заполнение, перекрывающее профиль створки с одной стороны с армированием профиля створки с вырезом под стекло (размер створки = 1,1 м x 2,2 м):
U_D = 0,79 [Вт/(м²K)]
- Остекление с коэффициентом теплопередачи U_G = 0,55 [Вт/(м²K)] согласно EN 673 и дистанционной рамкой стеклопакета „Super Spacer TriSeal“. Видимая часть остекления не должна превышать по площади 0,58 м² (соотв.: b x h = 73 x 80 см) и должна иметь макс. размер 4,06 м (b x h = 215 x 188 см).

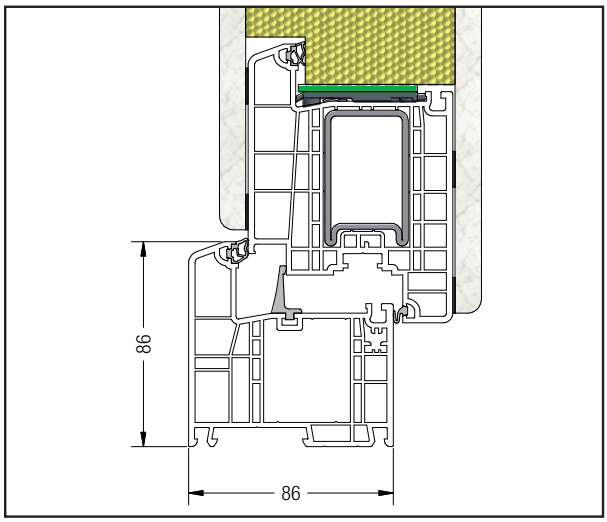

1. Заполнение, перекрывающее профиль створки с двух сторон без армирования профиля створки и без выреза под стекло (размер створки = 1,1 м x 2,2 м):
U_D = 0,54 [Вт/(м²K)].
2. Заполнение, перекрывающее профиль створки с двух сторон с армированием профиля створки без выреза под стекло (размер створки = 1,1 м x 2,2 м):
U_D = 0,58 [Вт/(м²K)].
3. Заполнение, перекрывающее профиль створки с двух сторон без армирования профиля створки и с вырезом под стекло (размер створки = 1,1 м x 2,2 м):
U_D = 0,79 [Вт/(м²K)]
- Остекление с коэффициентом теплопередачи U_G = 0,55 [Вт/(м²K)] согласно EN 673 и дистанционной рамкой стеклопакета „Super Spacer TriSeal“. Видимая часть остекления не должна превышать по площади 1,26 м² (соотв.: b x h = 75 x 168 см) и должна иметь макс. размер 5,08 м² (b x h = 64 x 190 см).

4. Заполнение, перекрывающее профиль створки с двух сторон с армированием профиля створки с вырезом под стекло (размер створки = 1,1 м x 2,2 м):
U_D = 0,79 [Вт/(м²K)]
- Остекление с коэффициентом теплопередачи U_G = 0,55 [Вт/(м²K)] согласно EN 673 и дистанционной рамкой стеклопакета „Super Spacer TriSeal“. Видимая часть остекления не должна превышать по площади 1,03 м² (соотв.: b x h = 75 x 138 см) и должна иметь макс. размер 4,78 м² (b x h = 251 x 190 см).

PASSIV HAUS geeignete KOMPONENTE Dr. Wolfgang Feist

RAL-Gütegemeinschaft Kunststoff-Fenstersysteme

Преимущества дверей из профилей GENEO® PHZ - заполнение фирмы Rodenberg

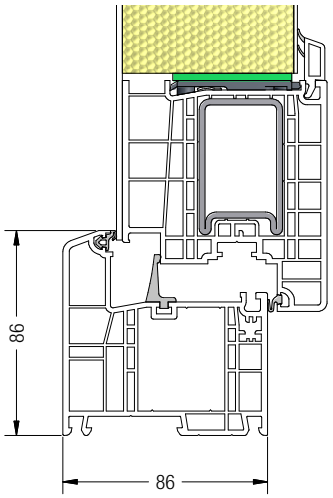

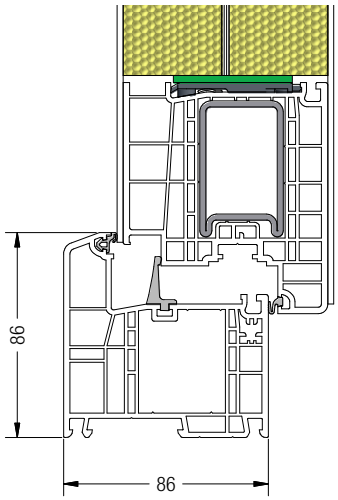

1. Заполнение, перекрывающее профиль створки с одной стороны без армирования профиля створки и без выреза под стекло (размер створки = 1,1 м x 2,2 м):
U_D = 0,63 [Вт/(м²K)]
2. Заполнение, перекрывающее профиль створки с одной стороны с армированием профиля створки без выреза под стекло (размер створки = 1,1 м x 2,2 м):
U_D = 0,68 [Вт/(м²K)]
3. Заполнение, перекрывающее профиль створки с одной стороны без армирования профиля створки с вырезом под стекло (размер створки = 1,1 м x 2,2 м):
U_D = 0,76 [Вт/(м²K)]
- Остекление с к-том теплопередачи U_G = 0,5 [Вт/(м²K)] согласно EN 673 и дистанц. рамкой стеклопакета „Super Spacer TriSeal“. Видимая часть остекления не должна превышать 65 см в ширину и 180 см в высоту.

4. Заполнение, перекрывающее профиль створки с одной стороны с армированием профиля створки с вырезом под стекло (размер створки = 1,1 м x 2,2 м):
U_D = 0,79 [Вт/(м²K)]
- Остекление с коэффициентом теплопередачи U_G = 0,5 [Вт/(м²K)] согласно EN 673 и дистанционной рамкой стеклопакета „Super Spacer TriSeal“. Видимая часть остекления не должна превышать по площади 0,93 м² (соотв.: b x h = 65 x 143 см) и должна иметь макс. размер 4,44 м (b x h = 47 x 175 см).

1. Заполнение, перекрывающее профиль створки с двух сторон без армирования профиля створки и без выреза под стекло (размер створки = 1,1 м x 2,2 м):
U_D = 0,59 [Вт/(м²K)]
2. Заполнение, перекрывающее профиль створки с двух сторон с армированием профиля створки без выреза под стекло (размер створки = 1,1 м x 2,2 м):
U_D = 0,64 [Вт/(м²K)]
3. Заполнение, перекрывающее профиль створки с двух сторон без армирования профиля створки с вырезом под стекло (размер створки = 1,1 м x 2,2 м):
U_D = 0,74 [Вт/(м²K)]
- Остекление с к-том теплопередачи U_G = 0,5 [Вт/(м²K)] согласно EN 673 и дистанц. рамкой стеклопакета „Super Spacer TriSeal“. Видимая часть остекления не должна превышать 65 см в ширину и 180 см в высоту.

4. Заполнение, перекрывающее профиль створки с двух сторон с армированием профиля створки с вырезом под стекло (размер створки = 1,1 м x 2,2 м):
U_D = 0,79 [Вт/(м²K)]
- Остекление с коэффициентом теплопередачи U_G = 0,5 [Вт/(м²K)] согласно EN 673 и дистанционной рамкой стеклопакета „Super Spacer TriSeal“. Видимая часть остекления не должна превышать по площади 1,17 м² и должна иметь макс. размер 4,90 м (соотв.: b x h = 65 x 180 см).

PASSIV HAUS geeignete KOMPONENTE Dr. Wolfgang Feist

RAL-Gütegemeinschaft Kunststoff-Fenstersysteme

Преимущества окон GENEO® с алюминиевыми накладками KALEIDO COVER GENEO®

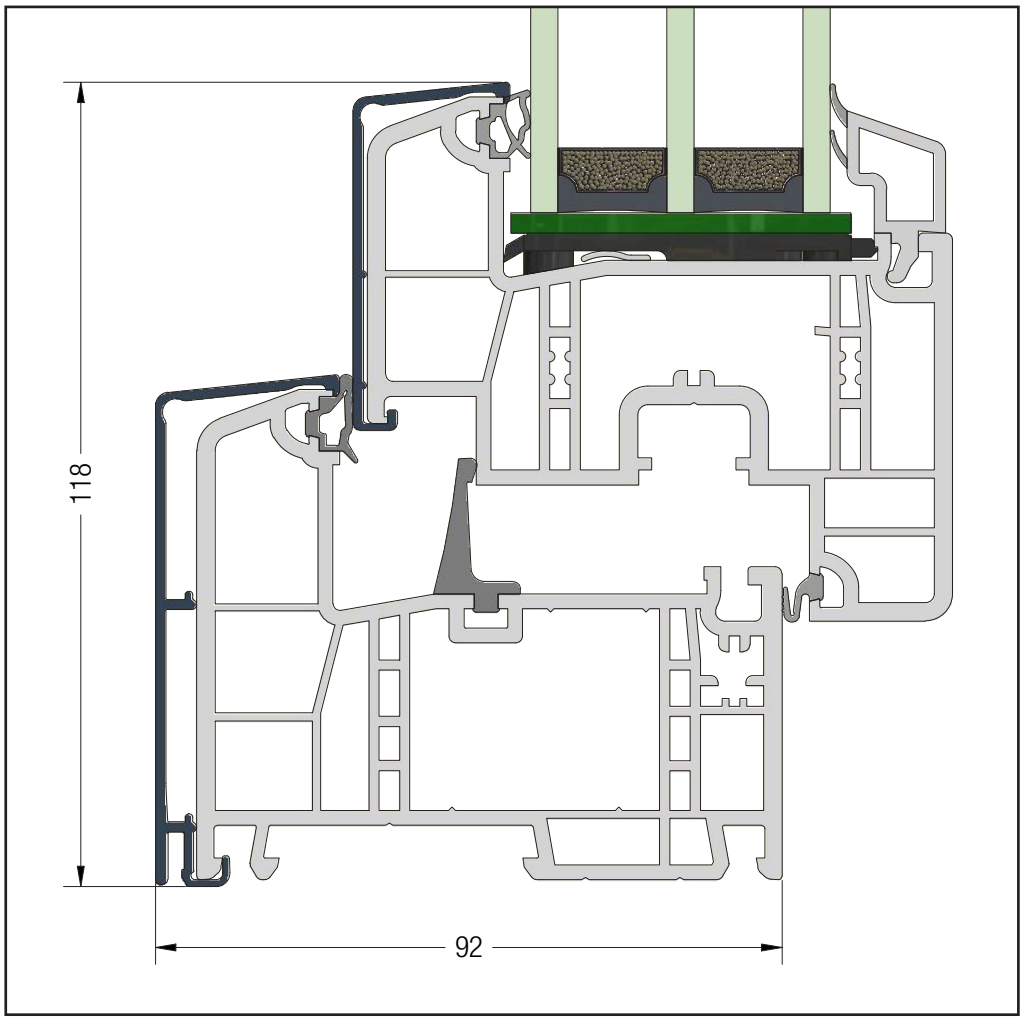

Современный дизайн
При использовании облицовочных профилей KALEIDO COVER GENEO® возможно создание индивидуального дизайна в алюминиевом исполнении.

Конструктивный принцип
Алюминиевые накладки крепятся на профили GENEO® (RAU-FIPRO®X или ПВХ) защелкиванием на клипсы. В углах накладки стыкуются с зарезкой „на ус“ и встык. Алюминиевый накладки поставляются без покрытия, имеют натуральный алюминиевый цвет. декоративное покрытие накладок KALEIDO COVER GENEO® может быть в соответствие с индивидуальными пожеланиями выполнено в виде окраски порошковыми красками или анодирования.

Программа поставок
Программа поставок алюминиевых накладок KALEIDO COVER GENEO® согласована с набором профилей GENEO®, состоит из:
- накладки для профилей коробок (RAU-FIPRO®X или ПВХ)
- накладки для профилей створок
- накладки для профилей импостов
- накладки для профилей ложных импостов и штульпов
- накладки для профилей доборных.

Область применения
Алюминиевые накладки для профилей GENEO® могут быть использованы для следующих типов окон в жилых и общественных зданиях:
- поворотные или поворотно-откидные окна
- поворотно-откидные окна и двери
- фрамужные окна
- многостворчатые импостные окна и двери
- безимпостные штульповые двустворчатые окна
- „глухое“ остекление
- окна с декоративныеми накладками на стекла

Дополнительная информация по системе „Алюминиевые накладки KALEIDO COVER GENEO®“ содержится в технической информации „KALEIDO COVER GENEO®“.

Скрытый порог RAUCERO GENEO®

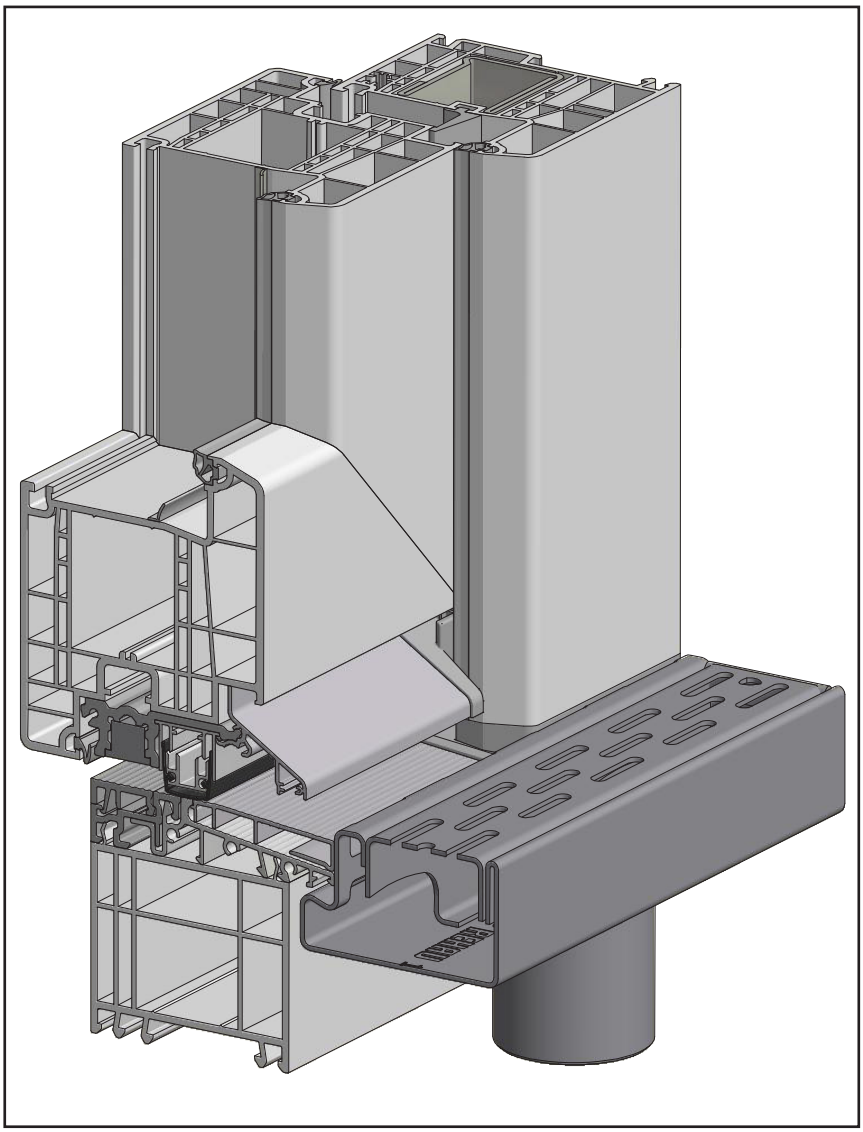

RAUCERO GENEO® - стандартное решение беспороговых дверей

Испытанное REHAU решение скрытого порога RAUCERO GENEO® позволяет максимально просто и надёжно собирать и монтировать беспороговые двери.

Преимущества:

- безбарьерные двери, одинаковый уровень пола снаружи и внутри помещения.
- аналогичные технические решения для входных и балконных дверей.
- возможна организация запирания в области порога!
- возможна установка приборов запирания по всему контуру створок!
- адаптер с терморазрывом в нижней части двери оснащён активным уплотнением и сменным слезником.
- отсутствие уплотнений порога или створки, трущихся во время открывания дверей.
- оптимированный внешний водоотвод.
- водоотвод, исключающий опасность проникновения влаги в строительные констуркции зданий.

Дополнительная информация по скрытым порогам RAUCERO GENEO® содержится в отдельном разделе ТИ „RAUCERO GENEO®“.

Наши практические устные и письменные технические консультации основываются на опыте и проводятся с полным знанием дела, но, тем не менее, не являются обязательными к выполнению указаниями. Находящиеся вне нашего влияния различные условия производства и эксплуатации исключают какие-либо претензии по нашим рекомендациям. Рекомендуется проверить, насколько пригоден для предусмотренного Вами использования продукт REHAU. Применение и использование, а также переработка продукта происходят вне нашего контроля и поэтому всецело попадают под Вашу ответственность.

В случае возникновения вопроса об ответственности возмещение ущерба распространяется только на стоимость поставленного нами и использованного Вами товара. Наши гарантии распространяются на стабильное качество нашего продукта, выпускаемого согласно нашей спецификации и в соответствии с нашими общими условиями поставки и оплаты. Авторские права на документ защищены. Права, особенно на перевод, перепечатку, снятие копий, радиопередачи, воспроизведение на фотомеханических или других подобных средствах, а также сохранение на носителях данных, защищены.

REHAU В РЕГИОНЕ „ЕВРАЗИЯ“:
contact-rus@rehau.com
РОССИЯ: Москва, 8 800 5553355, **Санкт-Петербург**, +7 812 3266207, **Ростов-на-Дону**, +7 863 2978444, **Краснодар**, +7 861 2125477,
Екатеринбург, +7 343 2535305, **Нижний Новгород**, +7 831 4678078, **Хабаровск**, +7 421 2475797, **Новосибирск**, +7 383 2000353, **Самара**, +7 8462 698027,
Воронеж, +7 4732 611858, **Красноярск**, +7 3912 625707, **Иркутск**, +7 914 8868694, **Пятигорск**, +7 928 2706901, **Симферополь**, +7 978 7586683.

БЕЛОРУССИЯ: Минск, +375 172 450209.

КАЗАХСТАН: Алматы, +7 727 3131363.

ГРУЗИЯ: Тбилиси, +995 32 2559909.

АЗЕРБАЙДЖАН: Баку, +994 503220531.

© ООО „РЕХАУ“
117186 Москва
ул. Нагорная 3А
www.rehau.ru

Возможны технические изменения
980600RU 01.2021